Anschluss

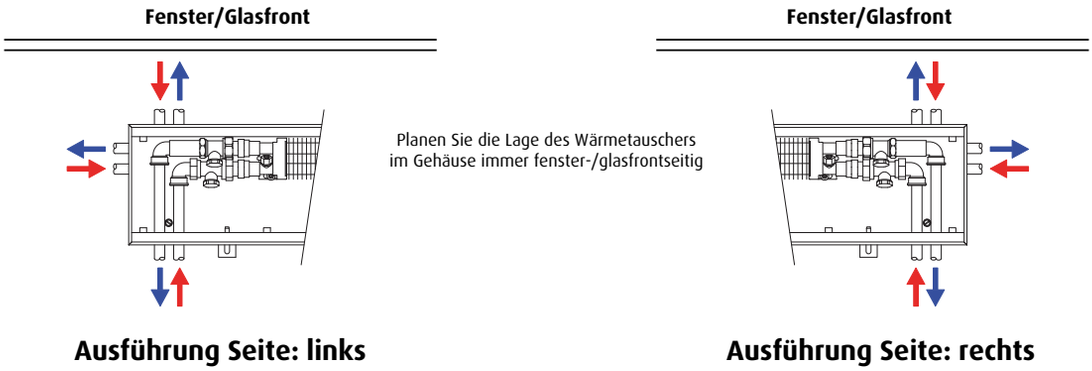

H = 80 mm B = 250 mm

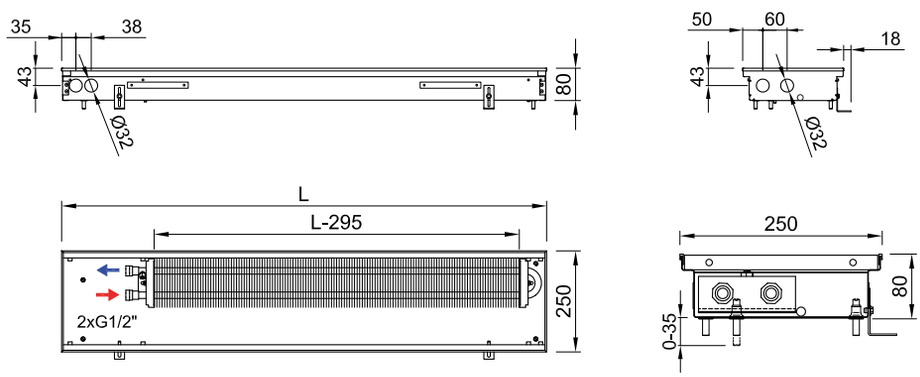

H = 125 mm B = 175 mm

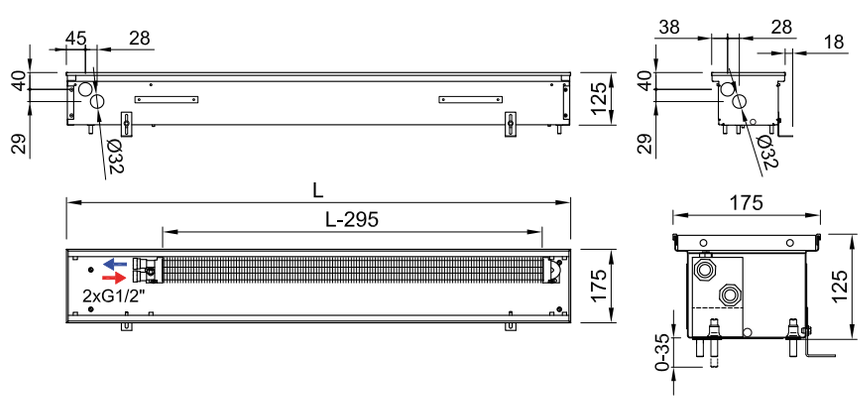

Technische Änderungen vorbehalten

SEBASTIAN e.K.
Industriepark 1
94474 Vilshofen/Albersdorf

Telefon 08541 9682-0
Fax 08541 9682-29

www.sebastianek.de
info@sebastianek.de

TECHNISCHE SKIZZE

PARMA

H = 125 mm B = 250 mm

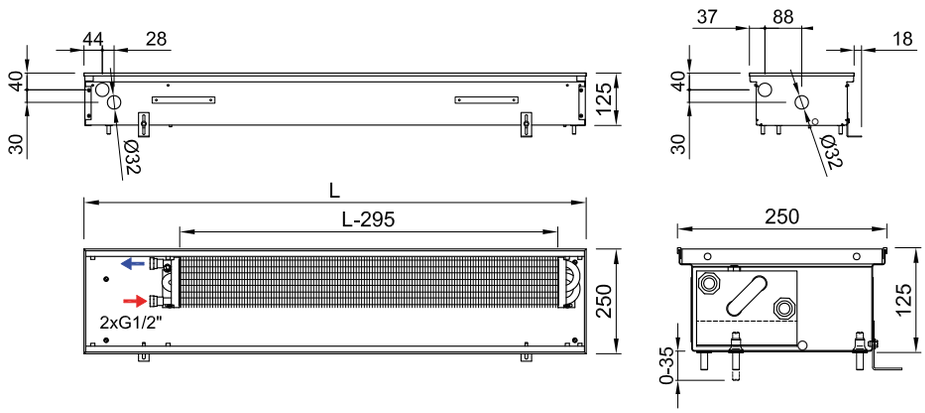

H = 125 mm B = 425 mm

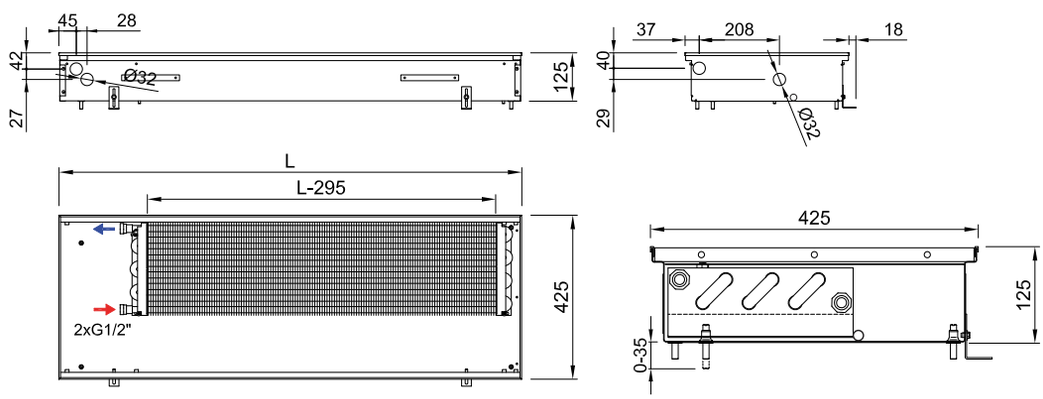

H = 200 mm B = 300 mm

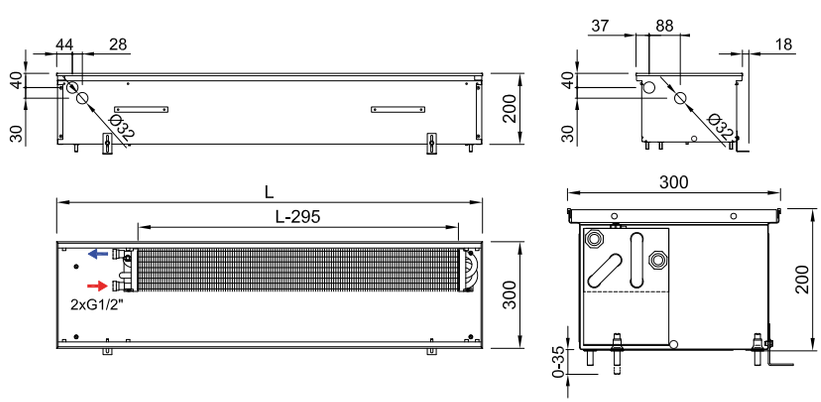

Technische Änderungen vorbehalten

SEBASTIAN e.K.
Industriepark 1
94474 Vilshofen/Albersdorf

Telefon 08541 9682-0
Fax 08541 9682-29

www.sebastianek.de
info@sebastianek.de

TECHNISCHE SKIZZE

PARMA

H = 200 mm **B = 425 mm**

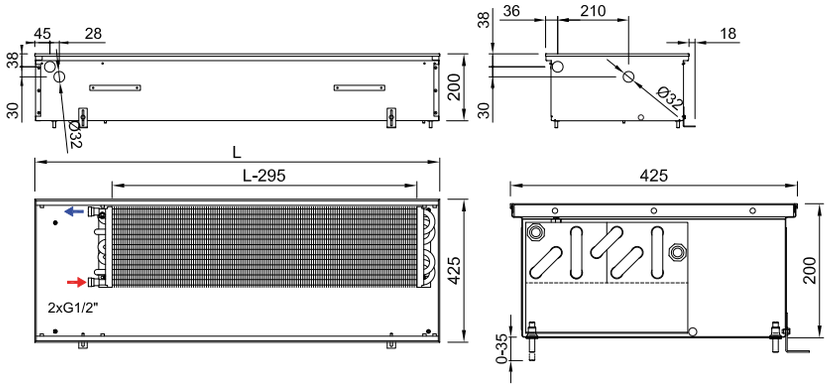

Technische Änderungen vorbehalten

SEBASTIAN e.K.
Industriepark 1
94474 Vilshofen/Albersdorf

Telefon 08541 9682-0
Fax 08541 9682-29

www.sebastianek.de
info@sebastianek.de